LP3

BRETTERWASCHMASCHINE

MIT HOCHDRUCK-DREHDÜSENSYSTEM



PRÄSENTATION

Das Hauptmerkmal der LP3 ist sein bürstenloses Reinigungssystem.

Ihr Hochdruckreiniger wird an die Schläuche der Maschine angeschlossen. Beide rotierenden Arme, die auf beiden Seiten des Brettes positioniert sind, werden direkt vom Düsendruck angetrieben.

Ein Desinfektionssystem ist ebenfalls erhältlich und als Option anpassbar. Es besteht aus einer Pumpe, die das Produkt über ein separates Modul in der Machinenausgabe verteilt. Die zwei getrennten Kammern ermöglichen die Rückgewinnung der Lösung. Somit kann man es in einem geschlossenen Kreislauf wiederverwenden.

TECHNISCHE DATEN

Die unten angegebenen Werte dienen nur zur Information.
Anpassungen können auf Anfrage vorgenommen werden.

MERKMALE

Arbeitsrhythmus (ca.)

- mit Bretter 900 bis 1'400mm	400 Bretter / Std
- mit Bretter 2'000 bis 2'400mm	200 Bretter / Std

STROMVERSORGUNG

(Nur mit Desinfektionsstation)

Bemessungsspannung (Toleranz ± 5%)	230 Vac LNPE
Bemessungsstrom	0.3 A
Nennfrequenz	50 Hz
Installierte Leistung	65 W
Gebäude Fehlerstromschutzschalter FI (DDR)	30 mA, type B, HI
Steuervorsicherung	16 A/C

WASSERVERSORGUNG

Ein Hochdruckreiniger (nicht im Lieferumfang enthalten) ist erforderlich für den Druck und die Rotation der Düsen.

Die folgenden Angaben sind erforderlich:

Durchfluss (Wasser) (min.)	1'300 Liter / Std
Betriebsdruck (min.)	180 bar
Temperatur max	35°C

BETRIEBSEIGENSCHAFTEN

Bedienungsperson	2 (1)

STANDARTAUSRÜSTUNG

- ☐ Dreiphasiger Stecker Typ 15 oder Euro (Export: ohne Stecker)
- ☐ 10 m Stromkabel

BRETTER

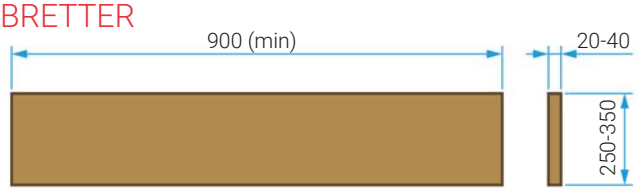



AUSMASSE

Grösse in mm

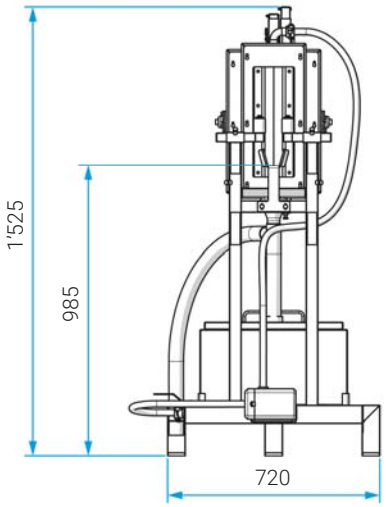

Mit Option Desinfektionsstation

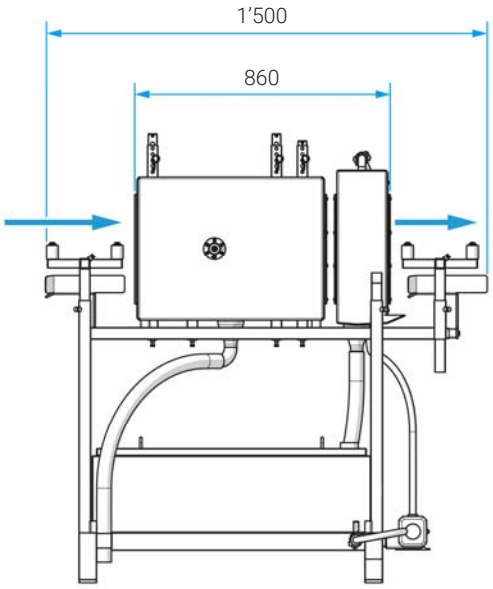

Ohne Option Desinfektionsstation

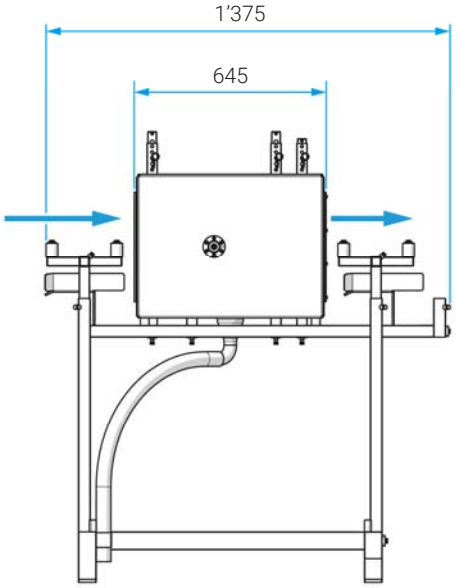

JNJ automation SA, alle Rechte vorbehalten. Die in diesem Dokument vorgestellten Produkte und Spezifikationen können jederzeit und ohne Vorankündigung geändert werden. Aktualisiert: 01/06/2022